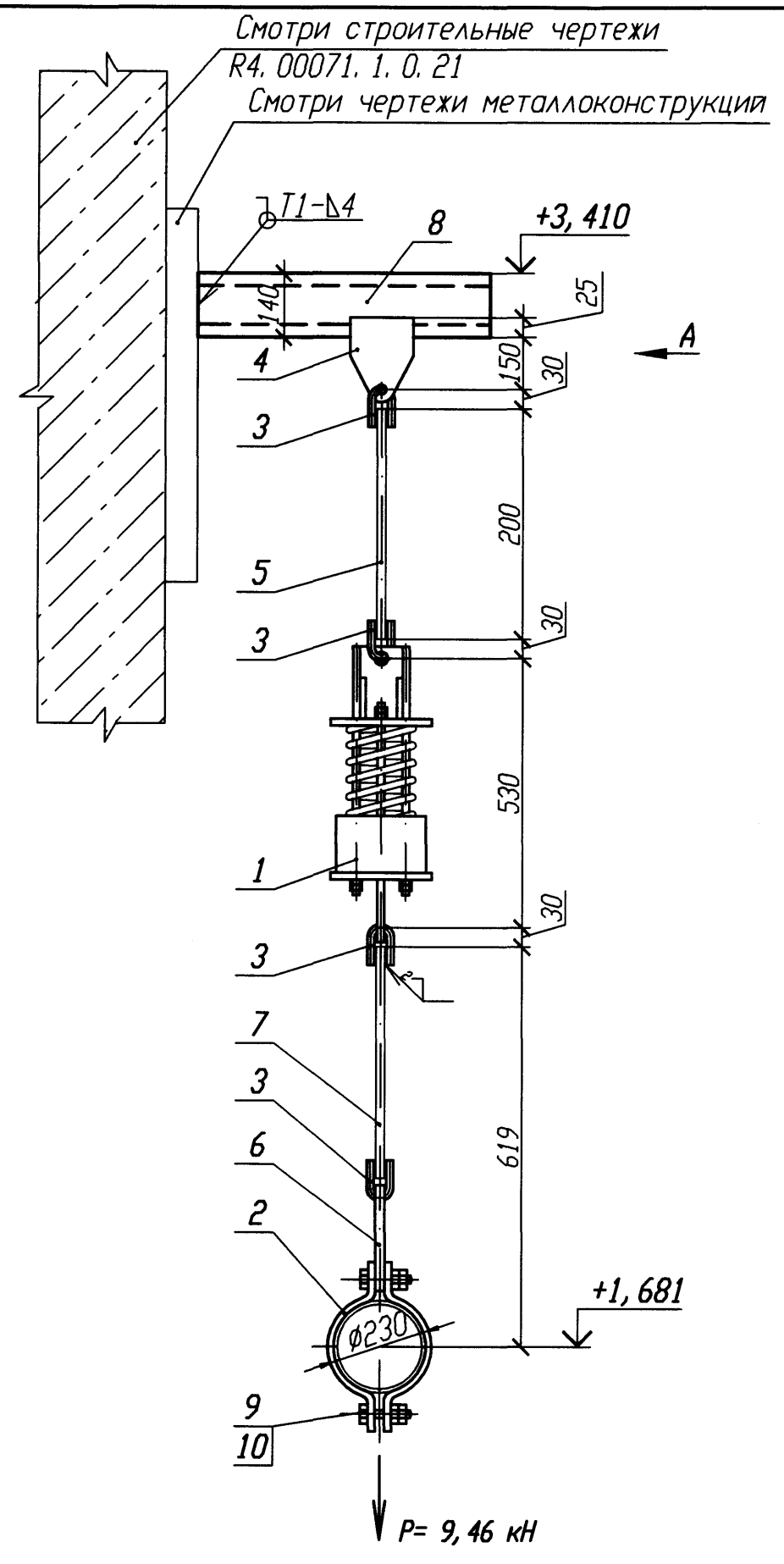

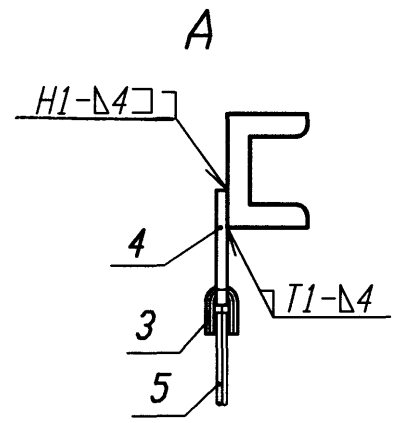

ДЕТАЛЬ ПОЗИЦИИ 2 (√)

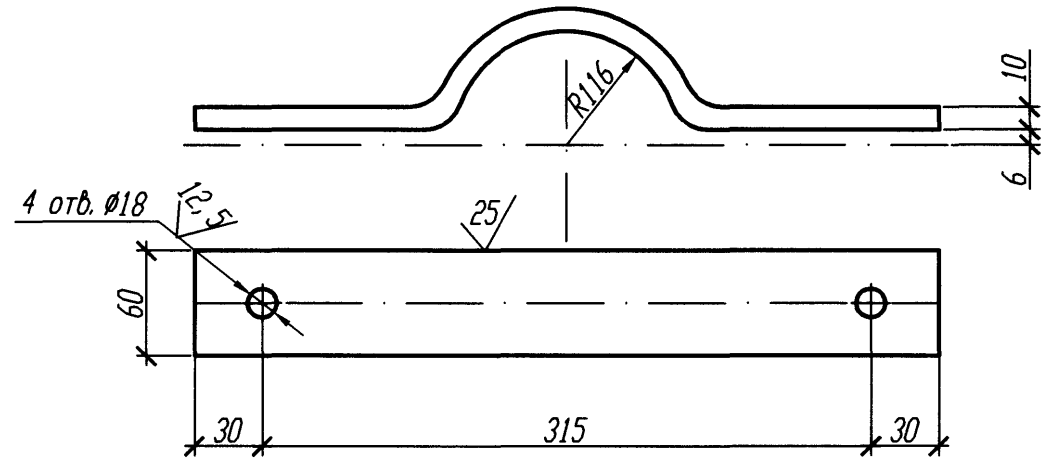

Спецификация деталей

Поз.	Обозначение	Наименование	Кол.	Материал	Масса, кг ед.	Масса, кг общ.	Примечание
1	18 ОСТ 34-10-743-93	Блок пружинный	1	Сборный	26	26	
2	по настоящему чертежу ГОСТ 19903-74	Лист Б-ПН 10х60х500	2	Вст 3 сп 5 ГОСТ 14637-89	2, 36	4, 72	
3	1-02 ОСТ 34-10-729-93	Ушко	4	Круг 16-В ГОСТ 2590-2006 20-δ-ТО ГОСТ 1050-88	0, 28	1, 12	
4	1-02 ОСТ 34-10-733-93	Проушина	1	Лист Б-ПН-12 ГОСТ 19903-74 20-МЗ-ТО ГОСТ 1577-93	2, 2	2, 2	
5	2-31 ОСТ 34-10-729-93	Тяга	1	Круг В-16 ГОСТ 2590-2006 20-δ-ТО ГОСТ 1050-88	0, 31	0, 31	
6	1-02 ОСТ 34-10-730-93	Серьга	1	Полоса Б-ПН-12 ГОСТ 19903-74 Ст3сп ГОСТ 14637-89	0, 92	0, 92	
7	2-32 ОСТ 34-10-729-93	Тяга	1	Круг В-16 ГОСТ 2590-2006 20-δ ГОСТ 1050-88	0, 63	0, 63	
8	ГОСТ 8240-97	Швеллер 14 l=800	1	Вст 3 сп 5 ГОСТ 535-2005	9, 84	9, 84	
9	ГОСТ 7798-70	Болт М16х60 6. 6	2	35 ГОСТ 1759. 0-87	0, 129	0, 26	
10	ГОСТ 5915-70	Гайка М16. 6	4	35 ГОСТ 1759. 0-87	0, 033	0, 13	
	ГОСТ 9467-75	Электроды		УОНИИ 13/45			
				Итого:		46, 13	

1 Привязку опоры смотри 4VF40Z05.
2 Сварку производить по ГОСТ 5264-80.
3 Максимальная нагрузка на опору Р дана с учетом сейсмического воздействия.
4 Тягу в детали поз. 2 обрезать на монтаже с уточнением по месту.
5 Сварку тяги с ушком смотри ОСТ 34-10-723-93.
6 Изготовить один комплект.

Номер опоры	Характеристика пружины: табличные данные: Доп. раб. нагрузка Рмах, кН	Прогиб при Рмах λ мах, мм	Высота пружины в св. сост Но, мм	при установке: Высота пружины Нмонт, мм	Нагрузка на пружину Рмонт, кН	в раб. состоянии: Высота пружины Нраб, мм	Нагрузка на пружину Рраб, кН	в хол. состоянии: Высота пружины Нхол, мм	Нагрузка на пружину Рхол, кН
4VF40Y021	16, 34	70	201	156	10, 6	162	9, 2	157	10, 37

АРХИВНЫЙ ЭКЗЕМПЛЯР

Инв. N подл. R4. 00134. 1. 0. 11
Лист 98

Изм.	Кол. уч.	Лист	N док.	Подп.	Дата
Инж. 1к.		Матыченко			29.01
Пров. вед. инж.		Веренцова			29.01
Пров. нач. гр.		Жук			30.01
Н. контр		Краснояров			30.01

R4. VF10. 3012. 011. 01. 00. 042

Ростовская АЭС Блок 4

Реакторное отделение
Негерметичная часть
Трубопроводы техводы группы "А"
(1 канал)

Стадия	Лист	Листов
Р		1

Подвеска пружинная
4VF40Y021

ОАО "НИАЭП"
2013

Инв. N подл. R4. 00134. 1. 0. 11 | Подп. и дата | Взам. инв. N

Формат А4х3